Technika kondensatu

Problemy z kondensatem zawsze pod kontrolą

Odprowadzanie i separacja kondensatu

Nasza odpowiedzialność Twój sukces

BEKO

W pełni odpowiedzialne działanie oznacza dla nas przewidywanie sytuacji końcowej już na początku projektu

Jesteśmy specjalistami w zakresie odprowadzania i separacji kondensatu
Tam gdzie występuje sprężone powietrze, mamy również do czynienia z kondensatem. Z tego względu jego odprowadzanie jest tak istotne w systemie uzdatniania sprężonego powietrza. A w tym zakresie jesteśmy ekspertami – taką pozycję zapewnia nam nasz miliony razy sprawdzony i instalowany na całym świecie dren kondensatu BEKOMAT®. Ponieważ bezpieczne i efektywne odprowadzanie kondensatu to tylko pierwszy krok w ramach całego procesu, oferujemy Państwu urządzenia umożliwiające ekonomiczne i ekologiczne oczyszczanie kondensatu.

Wymagania stawiane przez Państwa są naszą siłą napędową
W trakcie projektowania naszych urządzeń zawsze uwzględniamy Państwa wymagania i potrzeby. Z tego tytułu bezpieczeństwo eksploatacyjne, długi okres eksploatacji i prosta metoda instalacji naszych produktów stawiane są przez nas na równi z efektywnością, ekonomicznością i ekologią niniejszych rozwiązań. Niezależnie jak skomplikowane jest zadanie stawiane nam przez klientów, zawsze wspólnie jesteśmy w stanie znaleźć odpowiednie rozwiązanie.

Kompleksowe, wzajemne powiązanie wszelkich aspektów
Naszą działalność gospodarczą charakteryzuje przede wszystkim fakt, iż rozważamy i uwzględniamy wszystkie decydujące czynniki. Ponieważ pod pojęciem „uwzględniamy“ ukryte jest drugie znaczenie, a mianowicie wzgląd na człowieka i środowisko, nasza działalność jest odpowiedzialna i pełna szacunku dla otoczenia. Jest to typowe dla firmy **BEKO** TECHNOLOGIES i sprawia, że jesteśmy tym, kim jesteśmy.

BEKO TECHNOLOGIES. Nasza odpowiedzialność Twój sukces

Jakość wyznaczająca światowe standardy: BEKOMAT® odprowadzanie kondensatu

W prawie wszystkich punktach procesu uzdatniania sprężonego powietrza powstaje kondensat. Zawiera z reguły olej, zabrudzony jest cząstkami zanieczyszczeń i rozprzestrzenia się w całym systemie sprężonego powietrza. Nasze zadanie polega na znalezieniu rozwiązań, pozwalających na usunięcie kondensatu ze sprężonego powietrza i uzyskanie optymalnej jakości dla danego zastosowania. To wszystko możliwe jest dzięki spustowi BEKOMAT®. Pierwszy dren kondensatu, o elektroniczne kontrolowanym poziomie, stał się w ostatnim czasie synonimem efektywnego odprowadzania kondensatu. Dostosowany do ilości kondensatu, z inteligentnym systemem elektronicznym, zapobiegającym stratom sprężonego powietrza, minimalizuje zużycie energii i koszty. Takie zalety potwierdza także praktyka. Znani na świecie producenci sprężarek stawiają na BEKOMAT®, gdyż zależy im na bezpiecznym i ekonomicznym odprowadzaniu kondensatu.

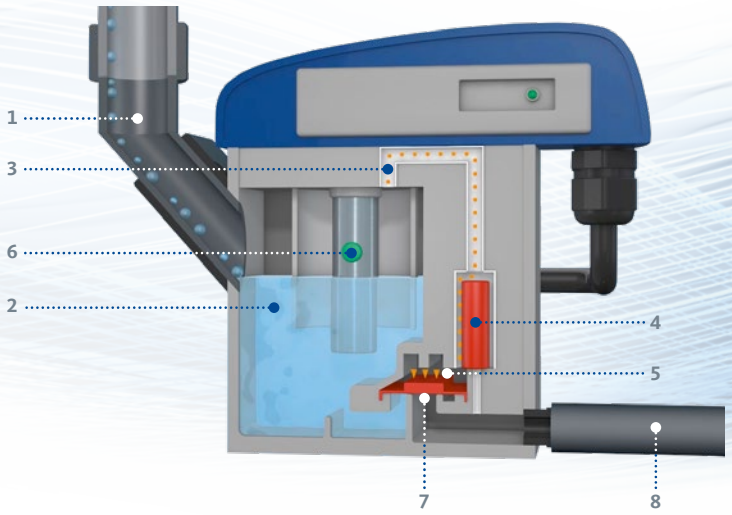

1 Przewód doprowadzający
2 Zbiornik
3 Przewód powietrza sterowania
4 Zawór wstępnego sterowania
5 Membrana
6 Czujnik pojemnościowy
7 Gniazdo membrany
8 Przewód odprowadzający

Zeskanować aby obejrzeć video

ponad 4 miliony sprzedanych na świecie drenów kondensatu BEKOMAT®

Należy zeskanować w celu uzyskania najnowszych informacji dotyczących wersji BEKOMAT®

Do wszystkich zastosowań: BEKOMAT®

Wymagania stawiane w zakresie odprowadzania kondensatu są tak indywidualne jak zastosowanie przetworzonego, sprężonego powietrza. Naszym celem samym w sobie jest zaoferowanie Państwu optymalnego rozwiązania, specjalnie dopasowanego do danego przypadku zastosowania, którego zrealizowanie jest możliwe dzięki naszemu obszernemu programowi drenów kondensatu, dostosowanych praktycznie do każdej wydajności i rodzaju sprężania, każdego ciśnienia systemowego, do wszystkich warunków eksploatacyjnych – a nawet do obszarów specyficznych.

BEKOMAT® 16 | 20 | 12 | 13 | 14

Oszczędność kosztów: BEKOMAT® – urządzenia standardowe

Program produktów BEKOMAT® oferuje dzięki urządzeniom standardowym 12, 13, 14, 16 i 20 w każdym przypadku nie tylko to właściwe, ale i najbardziej energooszczędne rozwiązanie. Zintegrowany czujnik pojemnościowy, dla odprowadzania kondensatu zależnie od jego ilości, przyczynia się do zaoszczędzenia zasobów naturalnych i wpływa na efektywność – to jest to, czego można oczekiwać od spustu BEKOMAT®.

Wszystko pod kontrolą

- W pełni automatyczne funkcjonowanie, monitorowanie i samooczyszczanie
- Wersja z systemem zarządzania filtrem umożliwia kontrolę okresu eksploatacji wkładu filtra
- Produkt, o długim okresie eksploatacji w wersjach z trwałego aluminium, CO i wersji wysokociśnieniowej

Czysta moc

- Odporność na zanieczyszczenia
- Duże przekroje zaworów zapobiegają powstawaniu elmusji
- Brak delikatnych mechanicznych podzespołów, ulegających uszkodzeniom
- Możliwość stosowania do temp. + 60 °C
- Podłączenie do nowoczesnego systemu monitorowania

Bezkonkurencyjność

- Nie wymaga wielu prac konserwacyjnych
- Prosta instalacja i obsługa
- Szerokie możliwości podłączania

Ekonomiczność

- Niskie koszty eksploatacyjne
- Poprawa efektywności systemu dzięki czujnikowi pojemnościowemu

Komfortowa i prosta konserwacja – w tym miejscu na przykładzie BEKOMAT® 33U

BEKOMAT® 31U | 32U | 33U

Najpewniejsza droga do efektywności: urządzenie BEKOMAT® z jednostką serwisową

Proste użytkowanie bez ryzyka – możliwe dzięki innowacyjnej konstrukcji serii BEKOMAT® 31U, 32U, 33U i 33U CO. W jednostce serwisowej połączono wszystkie komponenty wymagające konserwacji. Za pomocą szybkiego złącza zatrzaskowego podłączana jest ona w prosty sposób do jednorazowo instalowanej jednostki sterowania i czujników.

Minimum obsługi

- Zaawansowana technologia o najwyższym bezpieczeństwie funkcjonowania
- Plug & Play: bez konieczności prowadzenia cotygodniowych inspekcji, kontroli sita lub czyszczenia
- Bez niemiłych „niespodzianek”
- Jednostka serwisowa – sprawdzona ciśnieniowo i pod kątem funkcjonowania, o dwuletniej gwarancji

Wszystko staje się łatwe

- W pełni automatyczne monitorowanie
- Standardowe wyposażenie w komunikaty Power (zasilanie) i alarmowe
- Nowość: wskaźnik serwisowy pozwalający na terminową wymianę jednostki serwisowej
- Prosta wymiana, nawet w trudnych warunkach zabudowy
- Wszystkie elementy zużywające się i części ciśnieniowe połączone są w jednym komponencie serwisowym, co umożliwia bezpieczną i poprawną wymianę

Do zastosowań specjalnych: BEKOMAT® – urządzenia specjalne

Duża wydajność

- Dla natężeń przepływu sprężonego powietrza o wartości do 1 700 m³/min

Dla wyjątkowych wymagań

- Urządzenia CO i ze stali szlachetnej dla nietypowych zastosowań: ATEX, próżnia, bezciśnieniowe, niskie i wysokie wartości ciśnienia
- Bezpotencjałowy styk alarmowy

Dla szczególnych partnerów

- Odpowiednie rozwiązania dla turbosprężarek i kompresorów wielostopniowych

Testowane i certyfikowane

- Certyfikat ATEX, 3.1 Certyfikat odbioru i 2.2 Certyfikaty narzędziowe, potwierdzenia PED i ASME

Proste rozwiązanie dla budżetu i środowiska: Oczyszczanie kondensatu za pomocą ÖWAMAT® i BEKOSPLIT®

Ustawodawca narzuca konieczność profesjonalnego, odpowiedzialnego i bezpiecznego oczyszczania odprowadzanego kondensatu. Służymy pomocą – dzięki naszej filozofii zrównoważonego rozwoju i obszernemu programowi urządzeń do przetwarzania kondensatu. Nasze systemy oddzielania oleju-wody ÖWAMAT® i instalacje BEKOSPLIT® uwzględniają aspekty ochrony środowiska i ekonomiczności w zakresie utylizacji zdyspergowanych i zemulgowanych kondensatów. Zapewniają one ekologiczne, korzystne cenowo i zgodne z prawem oczyszczanie kondensatu bezpośrednio w miejscu jego powstawania.

1 Komora rozprężna
2 Zbiornik separujący
3 Zbiornik
4 Zbiornik oleju
5 Filtr wstępny
6 OEKOSORB® – filtr zasadniczy wykonany w technice kartridży

Zeskanować aby obejrzeć video

BEKOSPLIT® 12

ÖWAMAT® 16

Należy zeskanować w celu uzyskania najnowszych informacji dotyczących ÖWAMAT®

Zaakceptowano dla wszystkich kompresorów: ÖWAMAT®

ÖWAMAT® to od dziesięcioleci sprawdzony system separowania oleju-wody dla zdyspergowanych kondensatów. Posiada certyfikat nadzoru budowlanego i nie wymaga zezwolenia wystawianego zgodnie z prawem wodnym. Wersje ÖWAMAT® dostępne są w różnych wielkościach, zależnie od potrzeb instalacji. ÖWAMAT® 12 do 16, dostępne są do wyboru w wersji z lub bez wstępnego separowania. Wersje 11 do 16 można w każdym momencie doposażyć w układ ogrzewania.

ÖWAMAT® 10 | 11 | 12 | 14 | 15 | 16

Bazując na doświadczeniu

- Przetestowane w praktyce od ponad 30 lat
- Z certyfikatem DIBt
- Dostosowane do eksploatacji 24/7

Pewna wydajność

- 3-stopniowe separowanie
- Bezpieczeństwo funkcjonowania także w przypadku wahań ilości kondensatu
- Brak możliwości nieprawidłowej obsługi

Szybko, czysto, łatwo

- Intuicyjna obsługa
- Optyczny wskaźnik przepełnienia, opcjonalnie w wersji elektronicznej
- Optyczny wskaźnik zmętnienia referencyjnego

Aspekt ekologiczny

- Odpowiednio dobrane tworzywa i metody produkcji
- Wartość CO_2 emitowana podczas produkcji stosowanego w tej wersji materiału filtra jest o 40% mniejsza w porównaniu ze standardowym węglem aktywnym
- Przewidywalne koszty kartridży, części zamiennych i utylizacji

Niemiecki certyfikat typu

Ponieważ urządzenie ÖWAMAT® spełnia ustawowe wymagania obowiązujące w Niemczech, dopuszczalne jest odprowadzanie wody oczyszczonej w urządzeniu bezpośrednio do kanalizacji. Taką możliwość potwierdza ogólny certyfikat nadzoru budowlanego, wystawiony przez Niemiecki Instytut Techniki Budowlanej (DIBt) dla wersji z lub bez wstępnej separacji oleju, dla olejów syntetycznych i mineralnych oraz do oczyszczania kondensatu z kompresorów śrubowych i tłokowych.

BEKO
Z-83.5-9
Deutsches Institut für Bautechnik, Berlin

Do przetwarzania zemulgowanych kondensatów zalecamy stosowanie urządzenia BEKOSPLIT®.

ÖWAMAT® i wszystko staje się proste

Separowanie oleju-wody jest tak proste jak nigdy wcześniej – a dodatkowo nieskomplikowane w użytkowaniu. Filtry w separatorach ÖWAMAT® pozwalają na znacznie dłuższe okresy ich użytkowania w porównaniu z urządzeniami ze standardowymi filtrami z węgla aktywnego. Pozwalają też na szybką wymianę oraz utylizację kartridży.

Kartridż OEKOSORB® do szybkiej i prostej wymiany

Filtr wstępny o większej skuteczności dzięki zastosowaniu ulepszonego materiału filtrującego

Zmienne podłączenie w trzech kierunkach

Należy zeskanować w celu uzyskania najnowszych informacji dotyczących BEKOSPLIT®

Przetwarzanie emulsji z perspektywami na przyszłość: BEKOSPLIT®

Jeden litr oleju zanieczyszcza 1 000 000 litrów wody gruntowej, a ponieważ ścieki przemysłowe, zawierające olej powstają w wielu procesach produkcyjnych, podana wartość gwałtownie rośnie. Należy jedynie cieszyć się, że ustawodawca zabrania odprowadzania zemulgowanych kondensatów i ścieków produkcyjnych, zawierających olej do sieci kanalizacji, przeciwdziałając w ten sposób zanieczyszczeniom środowiska. Przetwarzanie oparte wyłącznie na czysto fizycznym oddzielaniu, bazującym na sile grawitacji, w tego rodzaju kondensatach jest z reguły niewystarczające.

BEKOSPLIT® 12 | 14

Rozwiązaniem jest: rozkład, a nie separowanie

Instalacja BEKOSPLIT® umożliwia niezawodne, ekonomiczne i wewnątrzzakładowe przetwarzanie zemulgowanych kondensatów, które powstały na skutek niekorzystnych warunków wyjściowych lub w wyniku określonych połączeń środków smarnych/sprężarek. Zanieczyszczenia organiczne, nierozpuszczalne w wodzie, takie jak oleje i zanieczyszczenia cząstkami stałymi „zamykane są jak w kapsułkach" na skutek dodania środka wspomagającego reakcję. Uwalniania woda może być odprowadzana do sieci kanalizacyjnej.

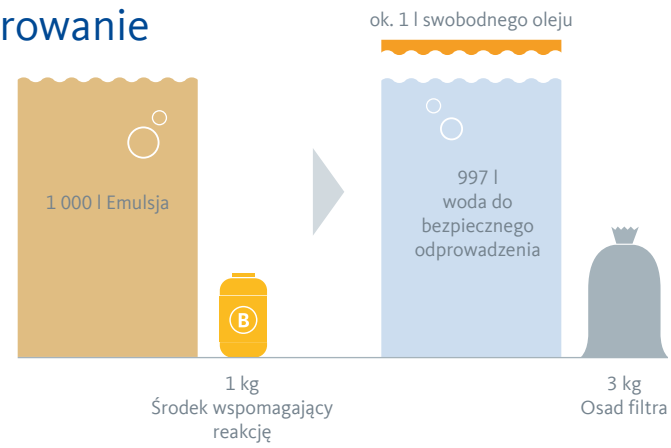

Lider na rynku globalnym

- Najczęściej sprzedawana instalacja umożliwiająca przetwarzanie kondensatów ze sprężonego powietrza
- Certyfikat typu dla kondensatów ze sprężarek – nie ma konieczności uzyskiwania zezwolenia wystawianego zgodnie z prawem ochrony wód
- Potwierdzenie procesu jako reguła wstępna

W przypadkach nadzwyczajnych

- Bezpieczne i proste użytkowanie
- Efektywne oddzielanie stabilnych emulsji
- Bezproblemowe przetwarzanie ciężkich kondensatów

Efektywna praca

- W pełni automatyczna eksploatacja – komunikat dotyczący konserwacji i usterek
- Korzystna cena nabycia, eksploatacji i konserwacji
- Wysoce skuteczny środek wspomagający reakcję sprawia, że stałe dostosowywanie wartości pH jest niepotrzebne

Ochrona środowiska

- Niezawodna i ekologiczna metoda przetwarzania
- Brak agresywnych środków czyszczących
- Znaczna redukcja odpadów do wartości poniżej 0,5 %

Wysoce efektywny rozkład emulsji: tak działa BEKOSPLIT®

Kondensat kierowany jest poprzez komorę rozprężną do zbiornika wstępnego separowania. W tym miejscu spływa olej tworzący się na powierzchni. Poszczególne stany poziomów monitorowane są za pomocą pojemnościowego czujnika, który precyzyjnie rozróżnia powietrze, olej i emulsję. Przyczynia się to do tego, że ani emulsja nie przedostaje się do zbiornika oleju, ani swobodne cząstki oleju nie przechodzą do dalszego procesu. Wstępnie oczyszczony kondensat przetwarzany jest w pełni automatycznie w komorze reakcyjnej przy użyciu odpowiedniego środka. Środek wspomagający reakcję „zamyka jak w kapsułkach” cząstki oleju i zanieczyszczeń. Tworzą się „makro-płatki”, podlegające wytrąceniu i odfiltrowaniu. Uwalniana woda może być teraz odprowadzona do kanalizacji.

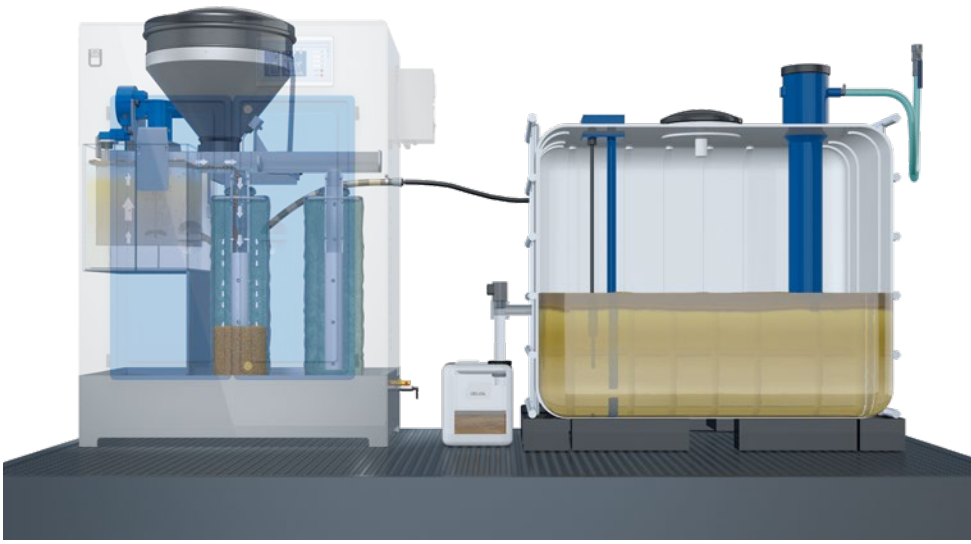

Zeskanować aby obejrzeć video

Zeskanować w celu uzyskania informacji dotyczących techniki systemowej firmy **BEKO** TECHNOLOGIES

Wszystko od jednego dostawcy dla zapewnienia Państwa sukcesu!

Prawie żaden obszar zastosowania sprężonego powietrza nie pokrywa się z innym. Każdy z nich stwarza całkowicie indywidualne wymagania dotyczące jakości sprężonego powietrza. Jakość zapewniana jest przede wszystkim na odcinku pomiędzy sprężarką a elementem końcowym. I tutaj wkraczamy my! Od ponad trzydziestu lat jesteśmy firmą oferującą wydajne urządzenia techniki sprężonego powietrza i gazów pod ciśnieniem, które stosowane są na całym świecie. Produkując urządzenia i systemy oferujemy rozwiązania spełniające wymagania jakościowe stawiane przez naszych klientów. Dodatkowo zapewniamy efektywność naszych systemów, które sprawdzają się zarówno w instalacjach z niewielką ilością powietrza, jak i w przypadku wymagających rozwiązań techniki procesowej. Dostarczamy rozwiązania począwszy od układów filtracji i osuszania, poprzez technikę kondensatu, aż po przyrządy do kontroli i pomiaru jakości. Jako jedyny oferent na rynku przedstawiamy do Państwa dyspozycji pełną gamę komponentów wykorzystywanych w łańcuchu przygotowania powietrza. Opracowujemy i wytwarzamy jedynie takie produkty, które spełniają najwyższe wymagania jakościowe, a ich perfekcyjne dopasowanie zapewnia niezwykłe rezultaty w zakresie efektywności i niezawodności eksploatacji.

Bezolejowe powietrze

Wytwarzanie sprężonego powietrza

Gdy tylko sprężone powietrze opuści sprężarkę musi być przygotowane odpowiednio do jego zastosowania.

Dla nas to oczywistość: najlepsze usługi serwisowe

Serwis rozpoczyna się dla nas w momencie nawiązania pierwszego kontaktu – i towarzyszy nam i klientom poprzez fazę projektowania i uruchomienia, aż po wdrożenie naszych rozwiązań. Czy to w zakresie czyszczenia, konserwacji, pomiaru czy też szkoleń: zawsze towarzyszymy naszym produktom przez cały, długi okres ich eksploatacji, oferując Państwu szeroką paletę usług dodatkowych!

Zeskanować w celu uzyskania informacji dotyczących naszych usług serwisowych

Zastosowanie

Dzięki naszym kompleksowym rozwiązaniom zapewniamy wymaganą jakość w każdym przypadku zastosowania.

Technika pomiarowa

Osuszanie

BEKO TECHNOLOGIES

Filtracja

Technika kondensatu

Nasze rozwiązania do odprowadzania i separacji kondensatu używane w milionach zakładów na całym świecie zapewniają bezusterkową i efektywną eksploatację podłączonych urządzeń oraz niezawodne i ekonomiczne usuwanie kondensatu. Zachęcamy do zapoznania się także z informacjami, dotyczącymi naszych pozostałych kompetencji, dostępnymi na stronie www.beko-technologies.pl, w odpowiedniej broszurze lub u naszych przedstawicieli.

Dlaczego całość jest czymś więcej niż sumą wszystkich części

Nasze rozwiązania są odzwierciedleniem nie tylko naszej wiedzy, jako oferenta rozwiązań systemowych, lecz także osobistego zaangażowania każdego z nas. Bodźce i pomysły wynikające z praktyki, nasze wymagania wobec samych siebie, nasza ocena wartości w stosunku do naszych klientów, partnerów i środowiska, to wszystko wpływa na rozwój naszych produktów. To sprawia, że jesteśmy tym, kim jesteśmy.

BEKO TECHNOLOGIES. Nasza odpowiedzialność Twój sukces

Czy macie Państwo pytania dotyczące odprowadzania kondensatu?

Znamy odpowiedzi na te pytania! Będziemy zaszczyceni mogąc nawiązać z Państwem kontakt i zaprezentować odpowiednie rozwiązanie dla Państwa instalacji sprężonego powietrza.

To właśnie firma **BEKO** TECHNOLOGIES:

- Założona w roku 1982 przez Bertholda Kocha
- Do dnia dzisiejszego i także w przyszłości niezależna, będąca w posiadaniu jednej rodziny
- Siedziba firmy w Neuss, Niemcy
- Miejsca produkcji w Niemczech, USA, Indiach i Chinach
- Światowa sieć dystrybucji ukierunkowana na klienta
- Wysokie wymagania w zakresie jakości i realizacji istotnych wartości
- Firma certyfikowana zgodnie z ISO 9001:2015

BEKO TECHNOLOGIES Sp. z o.o.
ul. Pańska 73 | 00-834 WARSZAWA

Tel +48 22 314 75 40
info.pl@beko-technologies.pl
www.beko-technologies.pl

BEKO

Nasza odpowiedzialność Twój sukces

carbon neutral
natureOffice.com | DE-077-457728
print production

MIX
Paper from responsible sources
FSC® C011279
www.fsc.org

77-00006

Zastrzega się prawo do wprowadzania zmian technicznych oraz możliwość występowania błędów w druku.