Kondenzační technika

A teď už bude váš kondenzát bezpečně pod kontrolou

Odvod kondenzátu a úprava kondenzátu

Lepší díky odpovědnosti

BEKO

Jednat zodpovědně pro nás znamená myslet hned na začátku i na to, co přijde na konec

Jsme vaším specialistou na kondenzát

Tam, kde je stlačený vzduch, je i kondenzát. Proto hraje při úpravě stlačeného vzduchu hlavní roli odvod kondenzátu. A na něj jsme experti – díky našemu milionkrát osvědčenému a po celém světě instalovanému odlučovači kondenzátu BEKOMAT®. A protože bezpečný a efektivní odvod kondenzátu je jen první krok, najdete v naší nabídce rovněž zařízení pro odbornou, ekonomickou a ekologickou úpravu kondenzátu.

Vaše nároky jsou pro nás hnacím motorem

Při vývoji našich řešení máme vždy na paměti vás a vaše požadavky. Provozní bezpečnost, dlouhá životnost a jednoduchá instalace našich produktů jsou v centru našeho zájmu stejně tak jako jejich efektivita, hospodárnost a ekologičnost. Bez ohledu na to, jak komplexní je úkol, před nějž jsme postaveni, společně s vámi najdeme řešení.

Komplexně znamená vzájemně propojit všechny aspekty

Naše podnikatelské chování se vyznačuje tím, že zohledňujeme všechny související faktory. A protože ve slově „zohledňovat“ je skryto také slovo „ohled“, chováme se ohleduplně a zodpovědně k lidem i k životnímu prostředí. To je příznačné pro firmu **BEKO** TECHNOLOGIES – a to z nás činí to, čím jsme.

BEKO TECHNOLOGIES. Lepší díky odpovědnosti

Kvalita, která všude na světě vytváří standard: odvod kondenzátu s odlučovačem BEKOMAT®

Téměř na všech stanicích během procesu úpravy stlačeného vzduchu vzniká kondenzát. Ten většinou obsahuje olej a nečistoty a šíří se po celém rozvodu stlačeného vzduchu. My vám pomůžeme odstranit kondenzát ze stlačeného vzduchu a dosáhnout optimální kvality pro váš případ použití: díky našemu odlučovači kondenzátu BEKOMAT®. Tento první elektronicky úrovňově regulovaný odlučovač kondenzátu se mezitím stal synonymem pro odvod kondenzátu. Přizpůsobený podle množství a s inteligentní elektronikou proti ztrátám stlačeného vzduchu minimalizuje výdaje na energii a náklady. To dokládá i praxe: Pokud jde o bezpečný a ekonomický odvod kondenzátu, důvěřují našemu odlučovači kondenzátu BEKOMAT® známí výrobci kompresorů po celém světě.

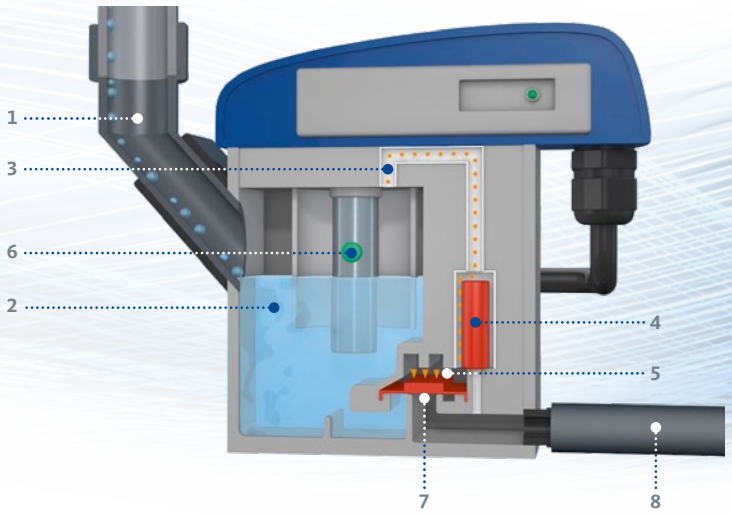

1 přítokové potrubí
2 sběrná nádoba
3 potrubí ovládacího vzduchu
4 předřazený servoventil
5 membrána
6 kapacitní senzor
7 uchycení membrány
8 odtokové potrubí

Naskenovat a podívat se na video

4 **více než miliony prodaných odlučovačů kondenzátu BEKOMAT® na světě**

BEKOMAT® 13

Naskenovat a získat nejnovější informace o sériích BEKOMAT®

Pro všechny případy: BEKOMAT®

Požadavky na odvod kondenzátu jsou stejně tak individuální jako samotné použití upraveného stlačeného vzduchu. Klademe si na sebe nároky a k nim patří nabídnout vám optimální řešení pro váš speciální případ použití: prostřednictvím našeho rozsáhlého programu odlučovačů kondenzátu pro prakticky každý výkon kompresoru i typ kompresoru, pro každý tlak v systému, pro jakékoliv provozní podmínky – a dokonce i pro speciální obory.

BEKOMAT® 16 | 20 | 12 | 13 | 14

Princip úspory nákladů: odlučovač kondenzátu BEKOMAT® standardní verze

Program BEKOMAT® nabízí se standardními verzemi 12, 13, 14, 16 a 20 pro každý případ použití nejen správné, ale i energeticky úsporné řešení. Integrovaný kapacitní senzor pro odvod kondenzátu přizpůsobený množství šetří zdroje a zvyšuje efektivitu – to je princip fungování odlučovače kondenzátu BEKOMAT®.

Vše pod kontrolou

- plně automatická funkce, monitoring a samočištění
- verze filtračního managementu pro ne příliš nákladnou kontrolu životnosti filtrační vložky
- dlouhá životnost a odolnost v hliníkovém provedení, v provedení CO a ve verzi jako vysokotlaký odlučovač

Čistý výkon

- odolný vůči znečištění
- díky velkým průřezům ventilů se netvoří žádné emulze
- bez poruchových mechanických montážních dílů
- použitelný do +60 °C
- napojení na moderní monitoring systému

Jednoduše dobrý

- nenáročný na údržbu
- jednoduchá instalace a obsluha
- flexibilní možnosti napojení

Mimořádně ekonomický

- nízké provozní náklady
- zlepšení efektivnosti systému díky kapacitnímu senzoru

BEKOMAT® 31U | 32U | 33U

Pohodlná a jednoduchá údržba – zde na příkladu BEKOMAT® 33U

Nejbezpečnější cesta k efektivitě: BEKOMAT® se servisní jednotkou

Jednoduchá manipulace bez rizika – díky inovativní konstrukci série BEKOMAT® 31U, 32U, 33U a 33U CO. V servisní jednotce jsou pohromadě všechny komponenty údržby s ověřenou funkčností. Rychlospojem se servisní jednotka jednoduše zapojí do řídicí a senzorové jednotky, jejíž instalaci stačí provést pouze jednou.

Skoro o všechno se postará sám

- moderní s maximální bezpečností funkce
- Plug & Play: odpadají každotýdenní kontroly, kontroly filtrů i čištění
- žádná nezkalkulovatelná překvapení
- servisní jednotka se zkontrolovaným tlakem a funkcí a dvouletou zárukou

Usnadní vám to

- plně automatický monitoring
- ve standardní výbavě hlášení výkonu a poplachová hlášení
- nově: servisní indikátor pro včasnou výměnu servisní jednotky
- jednoduchá výměna dokonce i za ztížených prostorových podmínek
- všechny díly podléhající rychlému opotřebení a díly pod tlakem jsou pro bezpečnou a bezproblémovou výměnu pohromadě v jednom servisním komponentu

Pro speciální případy použití: odlučovač kondenzátu BEKOMAT® speciální verze

Velký výkon

- pro objemové průtoky stlačeného vzduchu do 1 700 m³/min

Pro speciální požadavky

- přístroje CO a nerezové přístroje pro náročné případy použití: ATEX, vakuum, nulové zatížení, nízké a vysoké tlaky
- bezpotenciálový poplachový kontakt

Pro silné partnery

- vhodná řešení pro turbokompresory a vícestupňové kompresory

Atesty a ocenění

- Certifikát ATEX, 3.1 osvědčení o odběru a 2.2 výrobní osvědčení, doklady PED a ASME

Čisté řešení pro váš finanční rozpočet i životní prostředí: Úprava kondenzátu se separátorem ÖWAMAT® a BEKOSPLIT®

Zákon vyžaduje profesionální, odpovědné a bezpečné zacházení s odlučovaným kondenzátem. My to podporujeme – s naší filozofií udržitelnosti a bohatým programem úpraven kondenzátu. Naše separátory voda-olej ÖWAMAT® a reakční separátory BEKOSPLIT® jsou jak ekologické, tak i hospodárné, pokud jde o likvidaci dispergovaných a emulgovaných kondenzátů. Neboť umožňují přímo na místě ekologickou, cenově výhodnou úpravu kondenzátu v souladu se zákonem.

1 tlaková vyrovnávací komora
2 separační nádoba
3 sběrač
4 záchytná nádoba na olej
5 předřazený filtr
6 OEKOSORB® hlavní filtr s kartušovou technikou

Naskenovat a podívat se na video

BEKOSPLIT® 12

ÖWAMAT® 16

Naskenovat a získat nejnovější informace o ÖWAMAT®

Schváleno pro všechny kompresory: ÖWAMAT®

ÖWAMAT® je již po několik desetiletí osvědčeným separátorem voda-olej pro dispergované kondenzáty. Má schválení stavebního dozoru a nevyžaduje vodoprávní povolení. Série ÖWAMAT® jsou podle typu zařízení v různých typorozměrech, ÖWAMAT® 12 až 16 také podle volby s předřazeným odlučovačem nebo bez předřazeného odlučovače. Typorozměry 11 až 16 lze kdykoliv dovybavit topením.

ÖWAMAT® 10 | 11 | 12 | 14 | 15 | 16

Kvalitní díky zkušenostem

- ověřený již více než 30letou praxí
- s atestem konstrukce od Německého institutu stavební techniky (DIBt)
- dimenzován pro nepřetržitý provoz (24 hodin a 7 dní v týdnu)

Bezpečný výkon

- třístupňová separace
- bezpečně funkční i při proměnlivém množství kondenzátu
- nehrozí chybná obsluha

Rychlý, čistý, jednoduchý

- intuitivní obsluha
- optický ukazatel přeplnění; volitelně též elektronicky
- optické referenční zakalení

Ekologický

- vynikající materiály i výrobní postupy
- v porovnání s běžným separátorem s aktivním uhlím se při výrobě zde použitého filtračního materiálu vypouští o 40 % méně CO_2
- kalkulovatelné náklady pro kartuše, náhradní díly a likvidaci

Německý atest konstrukce

Protože ÖWAMAT® splňuje všechny zákonné normy v Německu, je nepřímé zavedení jím vyčištěné vody do kanalizace z hlediska práva životního prostředí povoleno. To potvrzuje Německý institut stavební techniky (Deutsche Institut für Bautechnik, DIBt) všeobecným atestem stavebního dozoru pro verze s odlučováním i bez odlučování volných olejů, pro syntetické a minerální oleje a pro úpravu kondenzátu ze šroubových a pístových kompresorů.

BEKO
Z-83.5-9
Deutsches Institut für Bautechnik, Berlin

Pro úpravu emulgovaných kondenzátů doporučujeme použít separátor BEKOSPLIT®.

ÖWAMAT® vám to usnadní

Separace voda-olej jako mávnutím ruky – a navrch k tomu jednoduchá obsluha: ÖWAMAT® přesvědčuje životností filtrů, která je u něj mnohem delší než u přístrojů s běžnými filtry s aktivním uhlím, a umožňuje rychlou výměnu i likvidaci kartuší se vzniklým malým odpadem.

OEKOSORB® kartuše pro rychlou a čistou výměnu

Předřazený filtr s vyšším výkonem zásluhou lepšího materiálu filtru

Variabilní možnost napojení třemi směry

Naskenovat a získat nejnovější informace o BEKOSPLIT®

Úprava emulze s budoucností: BEKOSPLIT®

Jeden litr oleje znečistí 1 000 000 litrů podzemních vod. A protože průmyslové odpadní vody s obsahem oleje vznikají u mnoha výrobních procesů, toto číslo razantně narůstá. Je dobře, že zákonodárce zakazuje odvádět emulgované kondenzáty a průmyslové odpadní vody s obsahem oleje do kanalizační sítě, a brání tak škodlivému zatížení životního prostředí. Úprava po čistě fyzikální gravitační separaci ovšem mnohdy u tohoto druhu kondenzátu nestačí.

BEKOSPLIT® 12 | 14

Řešení: štěpení namísto dělení

Coby reakční separátor umožňuje BEKOSPLIT® spolehlivou, ekonomickou a provozně interní úpravu emulgovaných kondenzátů, které vznikly v důsledku nepříznivých výstupních podmínek nebo na základě určité kombinace maziva/kompresoru. Ve vodě nerozpustné organické nečistoty jako oleje a usazeniny pevných látek se přidáním speciálního reakčního separačního prostředku zapouzdří. Odtékající voda pak může být odvedena bez zatížení do kanalizační sítě.

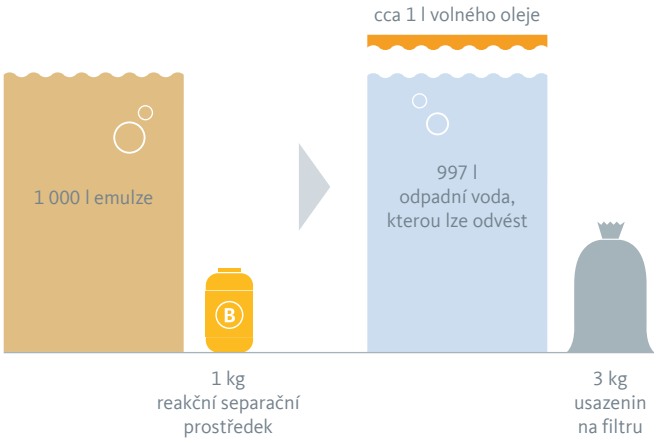

Díky konceptu lídrem na světovém trhu

- nejprodávanější zařízení na separaci emulzí pro kondenzáty stlačeného vzduchu
- atest konstrukce pro kondenzáty kompresorů – vodoprávní povolení není nutné
- v popředí potvrzení metody

Pro opravdu náročné situace

- bezpečná a jednoduchá manipulace
- efektivní separace stabilních emulzí
- snadná úprava těžkých kondenzátů

Efektivní chod

- plně automatický provoz – kontakt pro nahlášení servisu a poruch
- ekonomický v pořízení, provozu i údržbě
- díky vysoce účinnému reakčnímu separačnímu prostředku je zbytečná kontinuální úprava hodnoty pH

Chrání životní prostředí

- spolehlivá a ekologická úprava
- žádný agresivní čisticí prostředek
- drastické snížení množství odpadu na hodnotu pod 0,5 %

Štěpí emulze s vysokou účinností: Takto funguje BEKOSPLIT®

Kondenzát je přes tlakovou vyrovnávací komoru odváděn do předseparační nádrže. Do ní automaticky odtéká vyplavovaný olej. Při tom jsou pomocí kapacitní elektroniky, která umí přesně rozpoznat vzduch, olej a emulzi, monitorovány jednotlivé stavy úrovně. Tak je zaručeno to, že se do procesu štěpení nedostanou ani emulze v záchytných nádobách na olej ani volné částice oleje. Předvyčištěný kondenzát je v reakční komoře plně automaticky upraven reakčním separačním prostředkem. Ten zapouzdří částice oleje a nečistot. Vytvoří se dobře filtrovatelné makrovločky, které jsou následně odloučeny. Odtékající voda pak může být odvedena bez zatížení do kanalizační sítě.

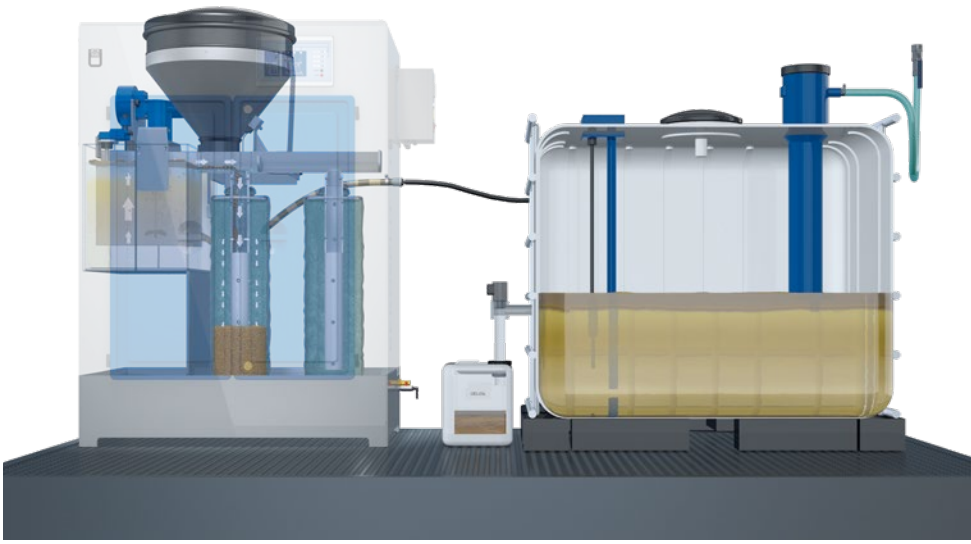

Naskenovat a podívat se na video

Naskenovat a získat informace o systémové technice
od firmy **BEKO** TECHNOLOGIES

Vše v jednom
pro váš úspěch!

Sotva se nějaký obor použití stlačeného vzduchu shoduje s nějakým jiným oborem. A každý má zcela individuální požadavky na kvalitu stlačeného vzduchu. Ta se vytváří na cestě od vzduchového kompresoru až po dané použití. V tento okamžik vstupujeme do hry my! Již tři desetiletí vyrábíme výkonnou a po celém světě vyzkoušenou techniku stlačeného vzduchu a stlačených plynů. Pro produkty, systémy a řešení, která zajistí požadovanou kvalitu ve výrobních procesech našich zákazníků a která je zefektivní. Od filtrace a vysoušení přes kondenzační techniku až po nástroje kontroly kvality a měření kvality. Od malých aplikací stlačeného vzduchu až po náročnou procesní technologii. Jako jediný poskytovatel na trhu vám nabízíme celou šíři komponent napříč celým řetězcem úpravy. Přitom vyrábíme a zpracováváme pouze produkty, které vyhovují našim vysokým nárokům na kvalitu. A které jsou vzájemně sladěny tak perfektně, že jako celek vytvářejí jistou nadstavbu efektivity!

Bezolejový

Vzduchový kompresor

Jakmile stlačený vzduch opustí vzduchový kompresor, musí být zcela specificky upraven pro nejrůznější případy použití.

Pro nás k tomu zkrátka patří: nejlepší servis

Servis pro nás začíná již při prvním kontaktu – a pokračuje dál přes plánování a uvedení našich řešení do provozu. Ať už jde o čištění a údržbu, měření nebo školení: S naší rozsáhlou nabídkou služeb jsme tu pro vás po celou dlouhou dobu životnosti našich produktů!

Naskenovat a získat informace
o našich servisních službách

Použití

Zásluhou našich komplexních řešení zajistíme požadovanou kvalitu pro kterýkoliv případ použití.

Měřicí technika

Sušení

BEKO TECHNOLOGIES

Filtrace

Kondenzační technika

Naše milionkrát ověřená řešení kondenzační techniky se postarají o bezporuchový a efektivní provoz napojených zařízení a o spolehlivou a ekonomickou úpravu kondenzátu. Informujte se také o dalších oblastech, v nichž máme bohaté zkušenosti: na www.beko-technologies.de, v příslušném prospektu nebo u našeho obchodního zástupce.

Proč je celek víc než souhrn všech dílů?

V našich řešeních není skryto jen know-how velkého poskytovatele soustav, ale i osobní zaujetí každého jednotlivce z našich řad. Impulzy a podněty z praxe, naše nároky na nás samotné, naše hodnoty vůči našim zákazníkům, partnerům a životnímu prostředí, tohle všechno se odráží ve vývoji našich produktů. Ty jsou také díky tomu tím, čím jsou.

BEKO TECHNOLOGIES. Lepší díky odpovědnosti

Zajímají Vás otázky kolem kondenzační techniky?

Pak u nás na ně najdete odpověď! Těšíme se na setkání s Vámi a na naši prezentaci vhodného řešení pro Vaši soustavu stlačeného vzduchu.

To je **BEKO** TECHNOLOGIES:

- firmu založil v roce 1982 Berthold Koch
- dodnes a i do budoucna nezávislá rodinná firma
- sídlo firmy v německém Neuss
- výrobní pobočky v Německu, USA, Indii a v Číně
- celosvětová distribuční organizace blízko zákazníka
- vysoké nároky na kvalitu a prožívané hodnoty
- certifikace dle EN ISO 9001:2015

BEKO TECHNOLOGIES s.r.o.
Na Pankraci 58 | 140 00 Praha 4 | Czech Republic

Tel. +420 24 14 14 717
info@beko-technologies.cz
www.beko-technologies.cz

BEKO

Lepší díky odpovědnosti

carbon neutral
natureOffice.com | DE-077-457728
print production

MIX
Paper from responsible sources
FSC® C011279
www.fsc.org

77-00007

Technické změny a chyby v tisku vyhrazeny.